KYOSHO®
THE FINEST RADIO CONTROL MODELS

組立説明書

目次
INDEX

● キットの他にそろえるもの
組立てに必要な工具
REQUIRED FOR OPERATION
TOOLS REQUIRED ---------- 2

● **組立て前の注意**
プロポの準備
BEFORE YOU BEGIN
RADIO PREPARATION ------- 3

● 本体の組立て
ASSEMBLE ---------- 4～17

● プロポの改造／マストの調整
走航のポイント
TRANSMITTER MODIFICATION
MAST ADJUSTMENT
OBSERVE WHEN SAILING ------ 18

● **走航手順と取扱の注意**
OPERATION YOUR MODEL SAFELY ---------- 19

●スペアパーツ
SPARE PARTS ---------- 20

JFクラス適合
全長：998mm　全高：1870mm

SEA WIND RACING YACHT

RADIO CONTROLLED RACING YACHT

SEAWIND

ラジオコントロール レーシング ヨット **シィーウィンド**

⚠ 注　意

この無線操縦模型は玩具ではありません!

この商品は高い性能を発揮するように設計されていますので、組立に不慣れな方は、模型を良く知っている人に手伝ってもらうか、アドバイスをしてもらって、確実に組立てください。また、動かして楽しむ場所は万一の場合を考えて、安全を確認してから責任をもってお楽しみください。

⚠ NOTICE

THIS RADIO CONTROLLED MODEL IS NOT A TOY!

It is designed for maximum performance. Seek advice if you are not familiar with this kind of precision model. You are responsible for the completion and operation of this model.

Remember : Safety is the first priority!

※製品改良のため、予告なく仕様を変更する場合があります。 SPECIFICATIONS ARE SUBJECT TO CHANGE WITHOUT NOTICE

© KYOSHO 1994

No.40460

キットの他にそろえる物 REQUIRED FOR OPERATION

1 2チャンネル2サーボ無線操縦機(プロポ)と電池ボックス
2ch with 2 servos radio control set and battery box.

●このキットでは、プロポセットに入っているサーボは、1つしか使用しません。(この説明書はフタバ製アタックSRをベースに説明しています。)
Although radio control sets usually come with 2 servos, the use of only one servo is sufficient.

■スティックタイプ2チャンネルプロポ
Stick-type 2ch radio set.

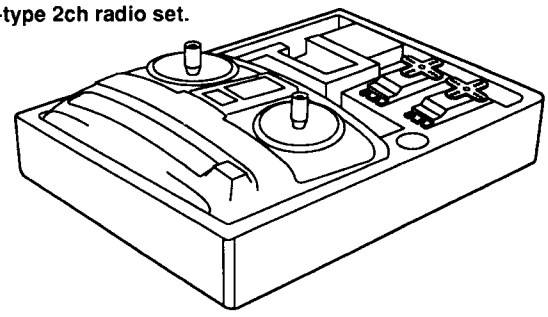

●セールサーボは、リバースで使用します。
Use the sail-control servo with the reverse switch switched.

■電池BOX
Battery Box

●プロポセットに付いているときは必要ありません。
If already included with the radio set, there is no need of buying a battery box separately.

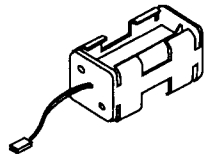

■単3乾電池（送信機用）…8
AA-size Batteries (For Transmitter) ...8 pcs.

（受信機用）…4
AA-size Batteries (For Receiver) ...4 pcs.

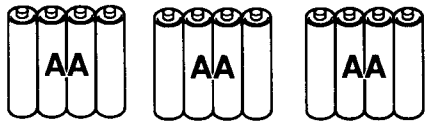

＊プロポの取扱い方は、プロポに付属の説明書を参考にしてください。
For radio equipment, refer to the manual that comes with the radio.

標準以外のプロポを使用する場合
Suitable servo

●お手持ちのプロポを使用される場合は、下記の<使用できるサーボ・サイズ>を確認してください。

<使用できるサーボサイズ>
< Suitable servo >

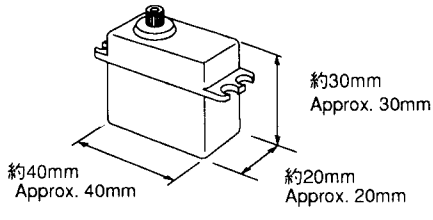

2 ヨット用セールサーボ
Sail-control Servo

●このキットは、1チャンネル（ラダーコントロール）だけでも充分楽しめますが、セールサーボの購入をお勧めします。
The use of only one channel (rudder control) is sufficient. However, we recommend the use of a sail-control servo.

■フタバ FP S3801 サーボ （出力トルク：14kg・cm）. . . 1
Sail-control Servo (Output torque: 14kg · cm) 1

＊他のセールサーボを取付けるには改造が必要です。

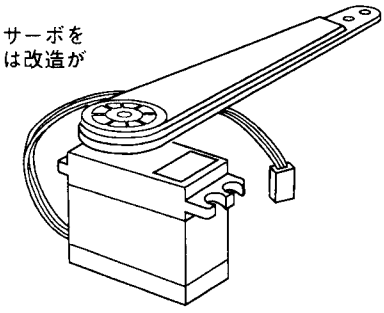

モデルを塗装する場合
In case you paint your model

3 塗料
Paint

●京商では、モデル用スプレーを販売していますので、ご利用下さい。
Kyosho offers spray colors exclusively for models. Please make use of them!

■京商スプレーカラー (NET: 100ml)
KYOSHO SPRAY COLOR

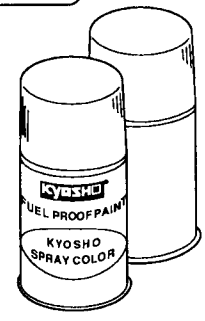

さらに用意すると良いもの
Equipment for an even better paint finish

KYOSHO
No.1947

マスキングカバーシートは、スプレー塗装での塗り分けに大変便利で、塗り分け作業を簡略化してくれます。

MASKING SHEET

An aid for professional paint jobs. A flexible polyethylene sheet is 55cm x 35cm in size and features a self-adhesive edge which can be easily removed.

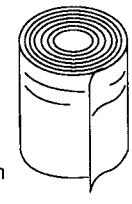

KYOSHO
No.80311

スペシャルテーパーリーマーは、12枚歯の特殊溝形状により下穴加工が不要で、直接1mm～15mmの正確な穴あけが出来る大変便利な工具です。

SPECIAL TAPER REAMER

Enables you to drill 1～15mm holes directly without needing to pre-drill. 12 very sharp, deeply serrated grooves give great precision in hole making.

組立てに必要な工具 TOOLS REQUIRED

キットに入っている工具
TOOLS INCLUDED

■六角レンチ
Hex Wrench

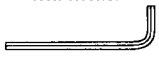

■十字レンチ
Cross Wrench

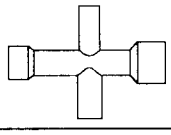

■エポキシ接着剤（4g）
Epoxy Glue

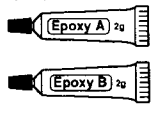

■ドライバー（小）
Phillips Screw Driver (S)

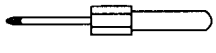

用意する工具
TOOLS NOT INCLUDED

■キリ
Awl

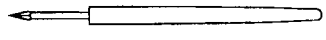

■ドライバー（大）
Phillips Screw Driver (L)

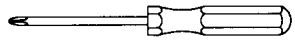

■カッターナイフ
Sharp Hobby Knife

■ニッパー
Wire Cutters

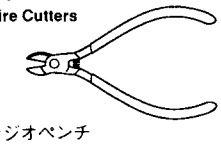

■ラジオペンチ
Needle Nose Pliers

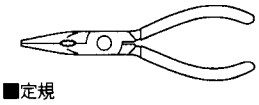

■定規
Ruler

■瞬間接着剤
Instant Glue

■ハサミ
Scissors

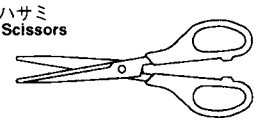

■ヤスリ #400 ～ #800
400 ～ 800-grit Sandpaper

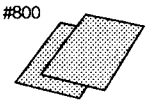

組立て前の注意　BEFORE YOU BEGIN

1 組立てる前に、説明図をよく見ておおよその構造を理解してから組立てに入ってください。
Read through the manual before you begin, so you will have an overall idea of what to do.

2 キットの内容をお確かめください。万一不良、不足がありましたら、お買い求めの販売店にご相談いただくか、当社「サービス」宛にご連絡ください。
Check all parts. If you find any defective or missing parts, contact your local dealer or our Kyosho Distributor.

3 このキットには、形のちがうビスや、長さがちがうビスが多く入っています。原寸図で確かめてから組立ててください。ビス類は多めに入っているものがありますので、予備としてお使いください。
This kit contains many screws in different metric sizes. (Some screws are extras) For your reference, the figures in the manual show actual sizes.

4 ビス類の見分け方
How to understand the figures.

●ふつうのビス
Ordinary Screws

ネジ山がこまかい
Finer Thread

●TPビス
S/T Screws

先のほそいものもある
Some of them have pointed tips.

ネジ山があらい
Coarser Thread

5 ビス類のサイズの表し方
Sizes of screws.

■ビス 3×15
Screws

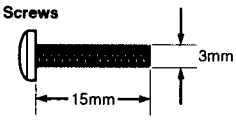

■ナット・ワッシャー 3mm
Nuts and Washers

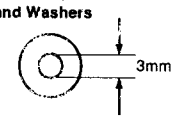

6 TPビスは、部品にネジを切りながらしめつけるビスです。しめこみがかたい場合がありますが、確実に部品が固定されるまでしめこんでください。ただししめすぎるとネジがきかなくなりますので、部品が変形するまでしめないでください。
Excessive force may permanently damage parts when tightening self-tapping screws. It is recommended to stop tightening when some resistance is felt after the threaded portion enters the plastic.

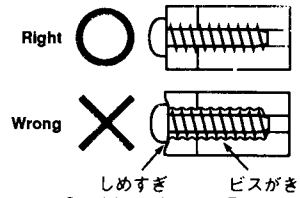

しめすぎ
Overtightened

ビスがきかない
The threads are stripped

プロポの準備　RADIO PREPARATION

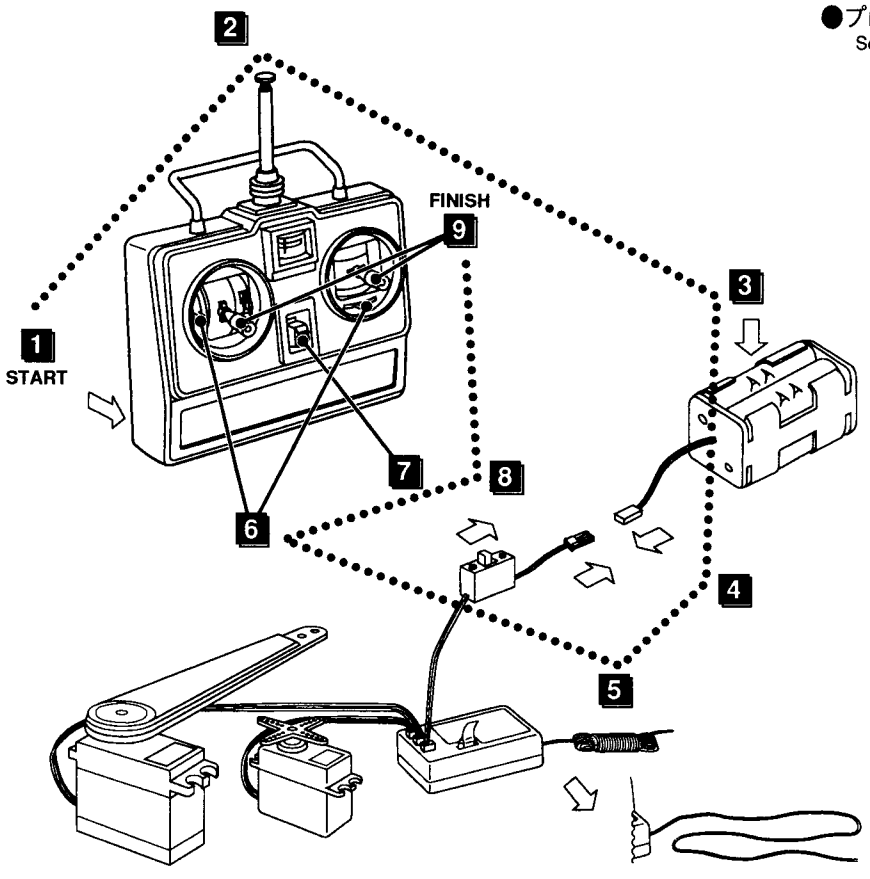

●プロポを下の順序にしたがってセットします。
Set up the radio control system as indicated below.

1. 単3乾電池をセットする。
Install batteries.
2. アンテナをのばす。(送信機)
Extend the antenna (Transmitter)
3. 単3乾電池をセットする。
Install batteries.
4. 単3乾電池をセットした電池ボックスをつなぐ。
After installing the battery, connect the battery box.
5. アンテナをのばす。(受信機)
Extend the antenna (Receiver)
6. トリムをまん中にセットする。
Set the trim-lever at center.
7. スイッチを入れる。(送信機)
Turn on the switch (Transmitter)
8. スイッチを入れる。(受信機)
Turn on the switch (Receiver)
9. スティックを動かしてサーボが動いているか確認。
Make sure the servos are in command.
10. スティックから指を離したときサーボホーンが左の図のようになっているか確認。
When the operation stick is in neutral, servo horns must be in neutral as well.
＊なっていない場合は、サーボホーンのビスをはずし、サーボからホーンを引きぬき、ずらして差し込みなおす。
*Adjustment can be made by reinstalling the servo horns.

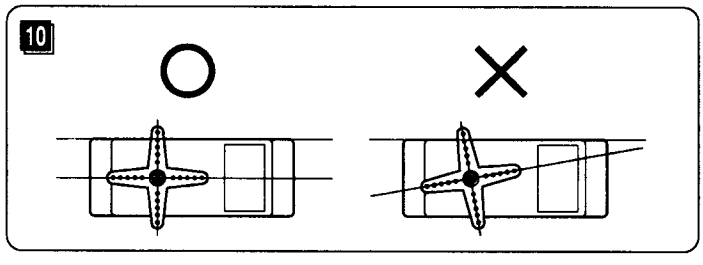

11. スイッチを切る。(受信機)
Turn off the switch (Receiver)
12. スイッチを切る。(送信機)
Turn off the switch (Transmitter)
13. アンテナを縮める。(送信機)
Retract the antenna. (Transmitter)

1

No.1袋詰めを使用。
Use Bag No.1.

3×12mm TPビス(銀)
Screw (Silver) ・・・・20

4×40mm ビス
Screw ・・・・・2

4mm ワッシャー
Washer ・・・・・・2

4mm ナイロンナット
Nylon Nut ・・・・2

4mm
4mm
4×40mm
4×40mm

短 Short
長 Long
3×12mm
短 Short
3×12mm
▶向きに注意!
Note the direction!

⑥ 布ベルト
3×12mm
3×12mm

3×12mm
短 Short
長 Long
長 Long
▶向きに注意!
Note the direction!
3×12mm

2

▶船体のバリをカッターでけずり、
サンドペーパーで仕上げてください。
Trim away all burr on the hull and sand down.

⑦

バリ
Burr
サンドペーパー
Sandpaper

3

塗装する場合
If painting:

▶ 凹んでいる所をパテで修正し下地を仕上げる。
Correct imperfections on the hull with filler.
▶ サフェーサーを吹き付け乾いたらサンドペーパー(400~800)で水研ぎする。
Spray on a primer. After it has dried,wet-sand the hull with 400~800-grit sandpaper.
▶ 好きなデザイン、好きなカラーで仕上げる。
For the finish, use any paint scheme and any colors you like.

4

▶ 図の位置に ❶ ～ ❾ のデカールを貼る。
Place the decals ❶ to ❾ as shown.

▶ カッコの中は反対側のデカールナンバーです。
Decals with numbers between brackets are for the opposite side.

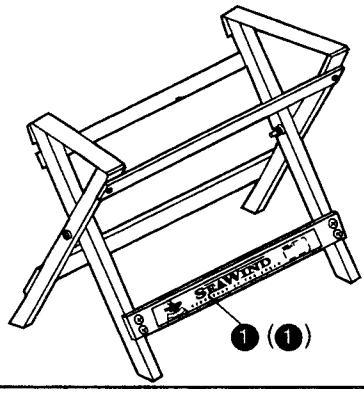

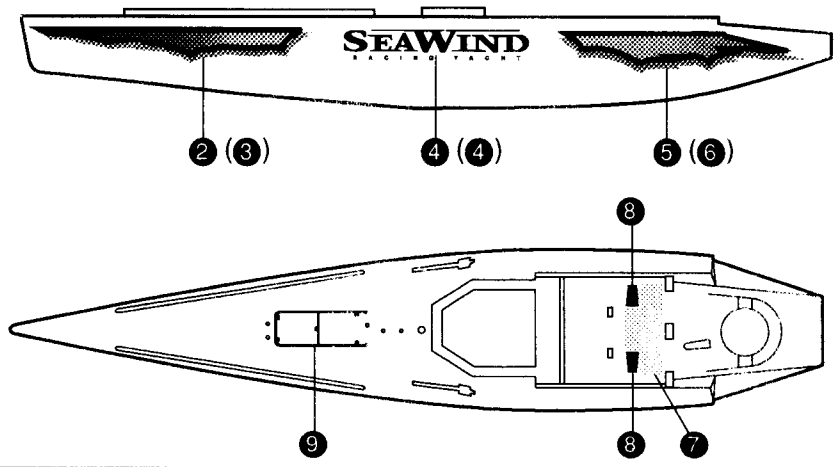

5

プラパーツCとNo.3、4、5袋詰めを使用。
Use Plastic Parts C and Bag No.3,4,5.

3×10mm TPビス(黒)
Screw (Black)
・・・・・2

⑧ 6mm Oリング
O-Ring
・・・・・1

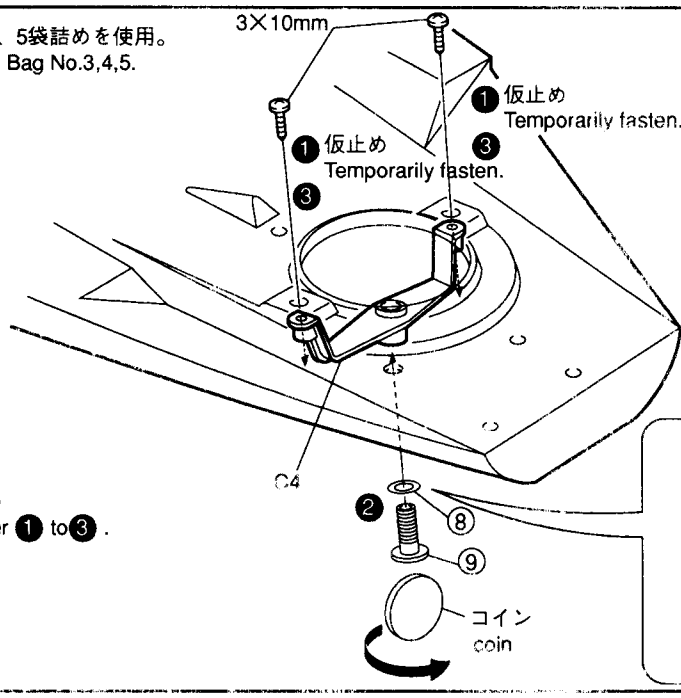

▶❶～❸ の順に組む。
Assemble in the order ❶ to ❸ .

▶ Oリングがつぶれないようにする。
Be careful not to crush the O-ring.

6

プラパーツA,BとNo.5袋詰めを使用。
Use Plastic Parts A,B and Bag No.5

2×10mm TPビス(黒)
Screw (Black)
・・・・・6

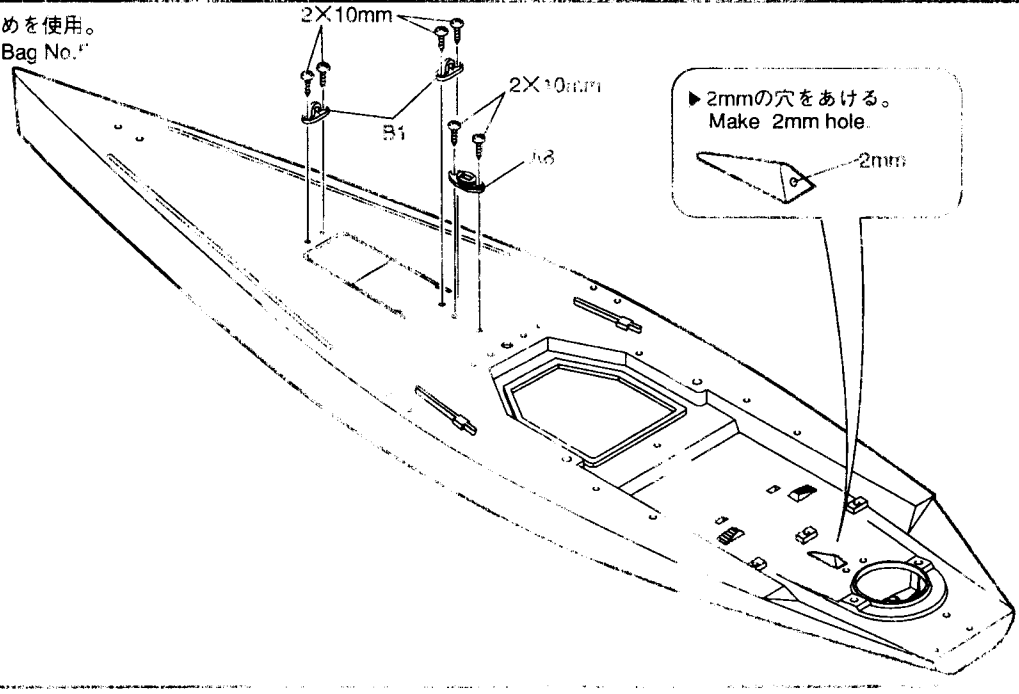

7 プラパーツA,BとNo.3、5袋詰めを使用。
Use Plastic Parts A,B and No.3,5.

2×6mm ビス(銀)
Screw (Silver) ・・・・・・1

2×12mm TPビス(銀)
Screw (Silver) ・・・・10

⑩2×3mm カラー
Color ・・・・・1

⑪ローラー
Roller ・・・・・1

2×12mm
⑭
⑫ ▶向きに注意!
Note the direction!
B6
2×12mm
⑭
⑬
B6
2×12mm
⑭
⑬
B6
2×6mm
2×12mm
A9
⑩
B8
⑪
A10
2×12mm
⑭
B6
⑫
▶向きに注意!
Note the direction!

上
up
▶向きに注意!
Note the direction!
A9

8 プラパーツCとNo.3、5袋詰めを使用。
Use Plastic Parts C and No.3,5.

3×10mm TPビス(黒)
Screw (Black) ・・・・・2

C3
3×10mm
⑮ アルミパイプ
Aluminum pipe
C5
C7

9 プラパーツCとNo.3、4、セール袋詰めを使用。
Use Plastic Parts C and No.3,4.

⑤⓪

コイン
Coin
⑯
⑤⓪

▶向きに注意!
Note the direction!

▶ A と B を半分ずつとりだす。
Use hall of A and hall of B

▶ 手につかないようにヘラのような物を使い充分にかきまぜる。
Mix well with a spatula or the lile.
Be careful not to touch with your hands.

A
B

▶ ⑯の穴に接着剤が入らないように注意して接着する。
When attaching C1, be careful that glue does not get into and clog the hole!

C1
▶向きに注意!
Note the direction!

10

プラパーツCとNo.3、4、5袋詰めを使用。
Use Plastic Parts C and Bag No.3,4,5.

3×10mm ビス(黒)
Screw (Black)
・・・・・2

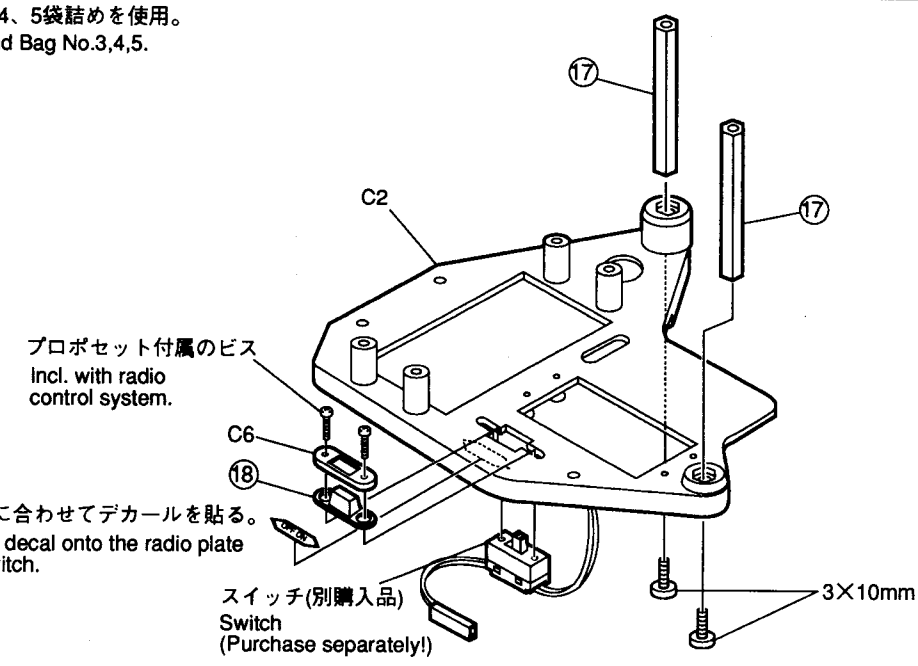

11

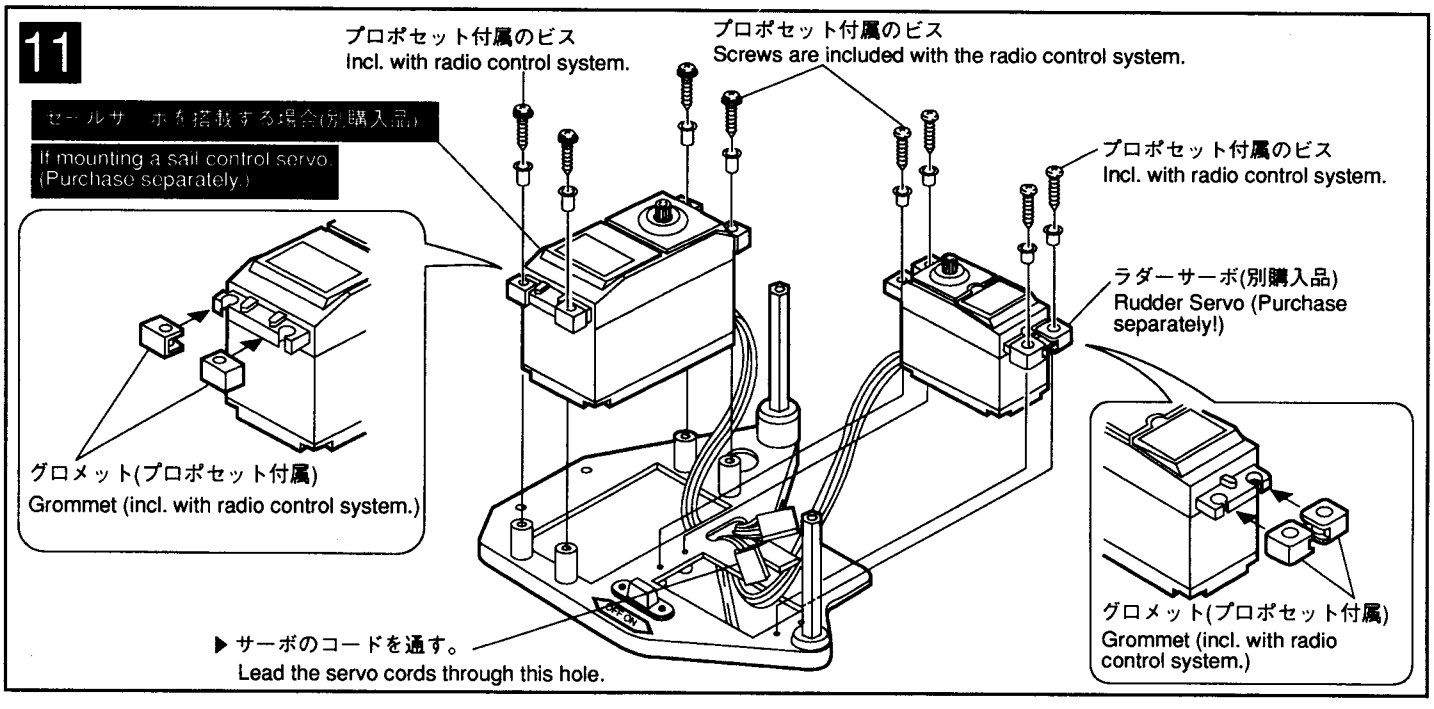

12

No.4の袋詰めを使用。
Use Bag No.4.

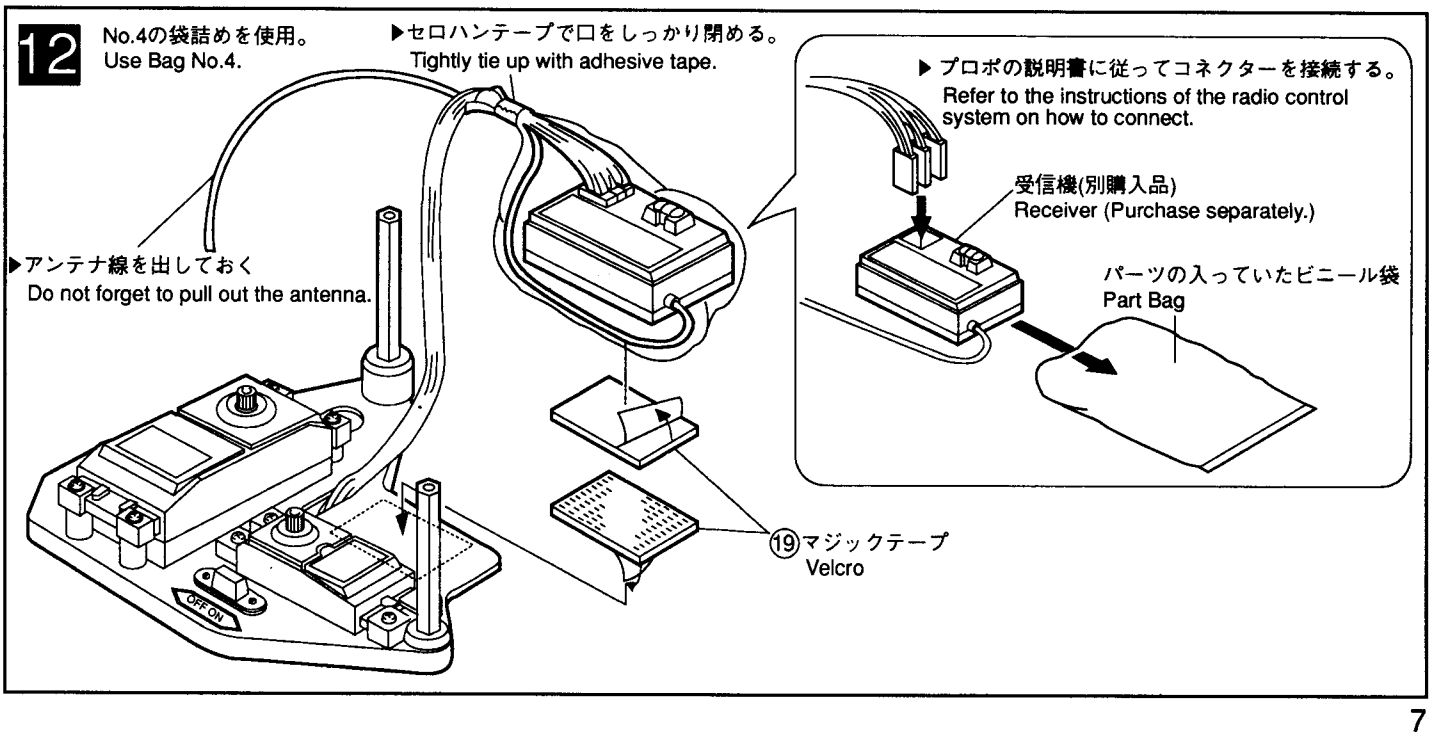

13 No.5袋詰を使用。 Use Bag No.5.

3×10mm ビス (黒) Screw (Black) ・・・・・・・2

3×10mm TPビス (黒) Screw (Black) ・・・・・・・2

3×10mm

3×10mm (TP)

14 No.4袋詰を使用。 Use Bag No.4.

▶船体の内側にセロハンテープでアンテナ線を固定する。
Attach the antenna with adhesive tape to the inside of the hull.

▶コネクターを接続する。
Connect.

アンテナ線
Antenna

▶セロハンテープで口をしっかり閉める。
Tightly tie up with adhesive tape.

⑲マジックテープ
Velcro

パーツの入っていたビニール袋
Part Bag

電池ボックス(プロポ付属品)
Battery Box (incl. with radio control system)

15 No.3袋詰を使用。 Use Bag No.3.

2×8mm サラ小丸ビス RT/HScrew ・・・・・・・・2

㉑4.8mm ボール Ball ・・・・・2

セールサーボを使用しない場合
If not using a sail-control servo.

プロポ付属のビス

▶コードのむすび方 How to make a knot:

むすび目を瞬間接着剤で接着。
Give all knots a spot of instant glue to ensure they will not come undone.

余ったコードをカットする。
Cut off excess.

▶カットする。
Cut.

150cm×1本
One 150cm cord.

▶サーボホーンがあたらないように受信機をずらす。
Slide the receiver so the servo horn will bind.

▶▨部をカットする。
Cut of the shaded portions.

▶この穴を使用。
Use outer-most hole.

2×8mm

㉑

約16mm
Approx. 16mm

150cmコード
150cm Code

16

No.3、4、5袋詰を使用。
Use Bag No.3, 4, 5.

セールサーボを使用する場合
If using a sail-control servo.

▶❶～❸の順に組む。

❸プロポ付属のビス
Incl. with radio control system.

▶▨部をカットする。
Cut of the shaded portions.
▶この穴を使用。
Use outer-most hole.
2×8mm
約16mm Approx. 16mm

▶カットする。
Cut.

▶❶むすぶ。(むすび方 15)

150cm×1本
One 150cm cord.

▶内側の穴を使用。
Use inside hole.

▶サーボホーンがあたらないように受信機をずらす。
Slide the receiver so the servo horn will bind.

150cmコード
150cm Code

2×8mm サラ小丸ビス(銀)
RT/H Screw (Silver) ・・・・・・・2

㉑4.8mmボール
Ball ・・・・・2

⑳スナップ
Snap Ring ・・・・1

17

No.3、5袋詰を使用。
Use Bag No.3,5.

2×8mm サラ小丸ビス(銀)
RT/H Screw (Silver) ・・・・・・・2

㉑4.8mm ボール
Ball ・・・・・2

3×3mm セットビス
Set Screw ・・・・・・・・・1

2×8mm
㉑
3×3mm
▶㉓が軽く動くようにしめる。
Tighten down the set screw so ㉓ can move freely.

六角レンチ
Hex Wrench

㉒

▶内側から2つ目の穴を使用。
Use seconds hole from inside.

㉓

18

プラパーツA,BとNo.3袋詰を使用。
Use Plastic Parts A,B and Bag No.3.

㉔4.8mm ボールエンド
Ball End ・・・4

258mm

▶2本つくる。
Assemble two rods.

㉕

㉔

19

プラパーツDとNo.3、4、5袋詰を使用。
Use Plastic Parts D and Bag No.3,4,5.

4mm ナイロンナット
Nylon Nut

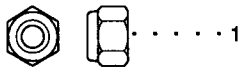

・・・・・1

㉖キールナット
Keel Nut

・・・・1

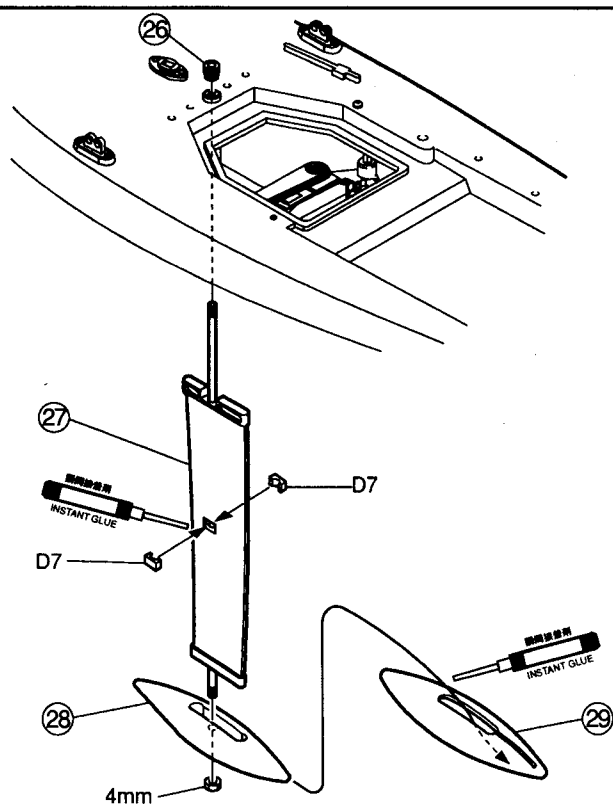

20

プラパーツDとNo.4袋詰を使用。
Use Plastic Parts D and Bag No.4.

▶▨部に㉚を貼る。
Apply ㉚ to shaded portion.

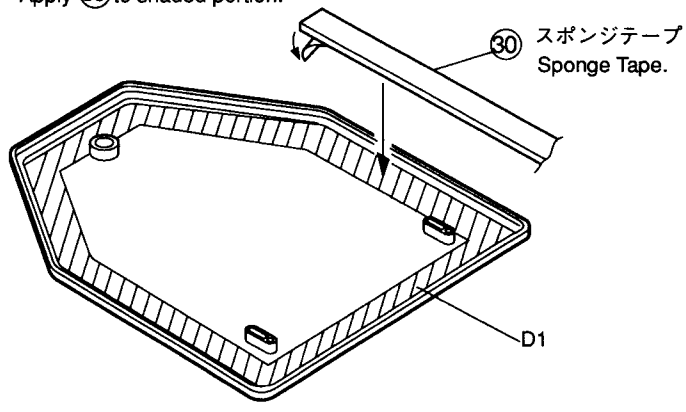

21

プラパーツDとNo.5袋詰を使用。
Use Plastic Parts D and Bag No.5.

2×6mm TPビス(黒)
Screw (Black)

・・・・・・・・・3

▶❶～❹の順でとりつける。
Install the hatch cover in order ❶ to ❹.

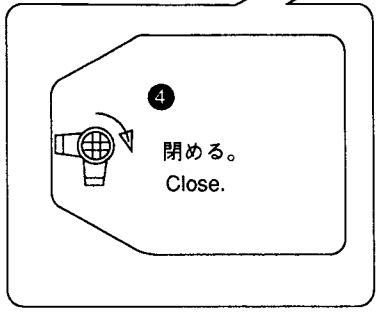

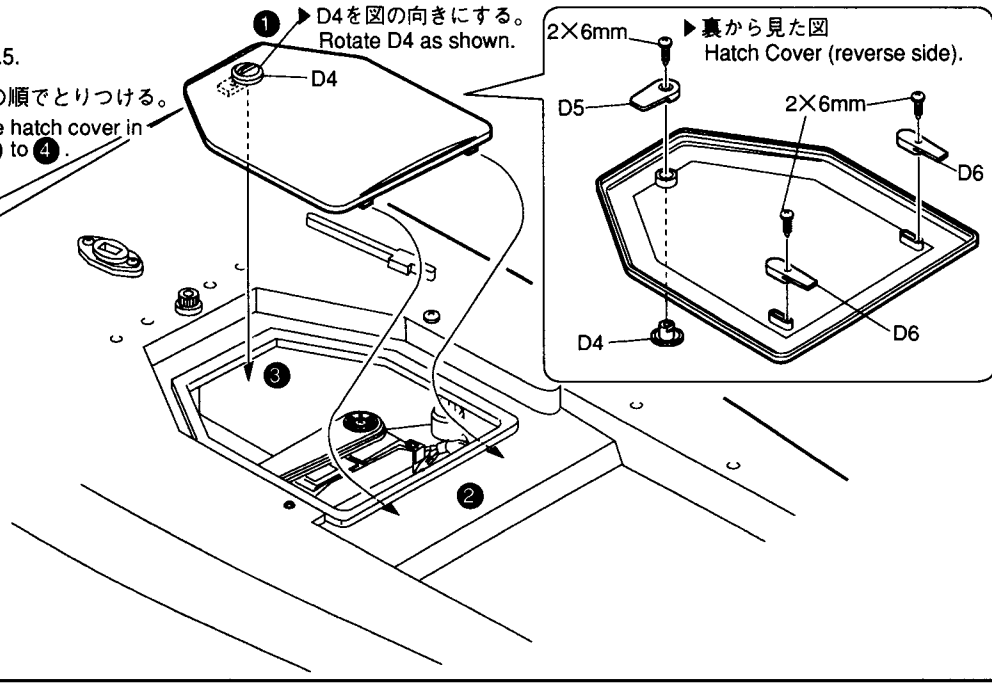

22 プラパーツDとNo.4袋詰を使用。
Use Plastic Parts D and Bag No.4.

▶押しこむ。
Insert.

▶むすぶ。(むすび方 15)
Tie up. (See 15 .)

32

30cmコード
30cm Code

▶カットする。
Cut.

30cm×1本
One 30cm cord.

▶むすぶ。(むすび方 15)
Tie up. (See 15 .)

D2

D3

31

45mm Oリング
O-Ring

23 プラパーツEを使用。
Use Plastic Parts E.

▶プラパーツを瞬間接着剤で接着する。
Glue the plastic parts together with instant glue.

E8

E13

E13

E7

E9

E10

E11

E12

E8

E13

▶このビスに向くようにE7をとりつける。
Both E7 should face the screw.

24 プラパーツEとNo.5袋詰を使用。
Use Plastic Parts E and Bag No.5.

2×10mm TPビス(黒)
Screw (Black)
・・・・・5

E5

E4

E6

E2

E3

E1

2×10mm

E5

E6

E4

E2

E3

E1

2×10mm

E14

2×10mm

25

プラパーツA, BとNo.3、5袋詰を使用。
Use Plastic Parts A,B and Bag No.3,5.

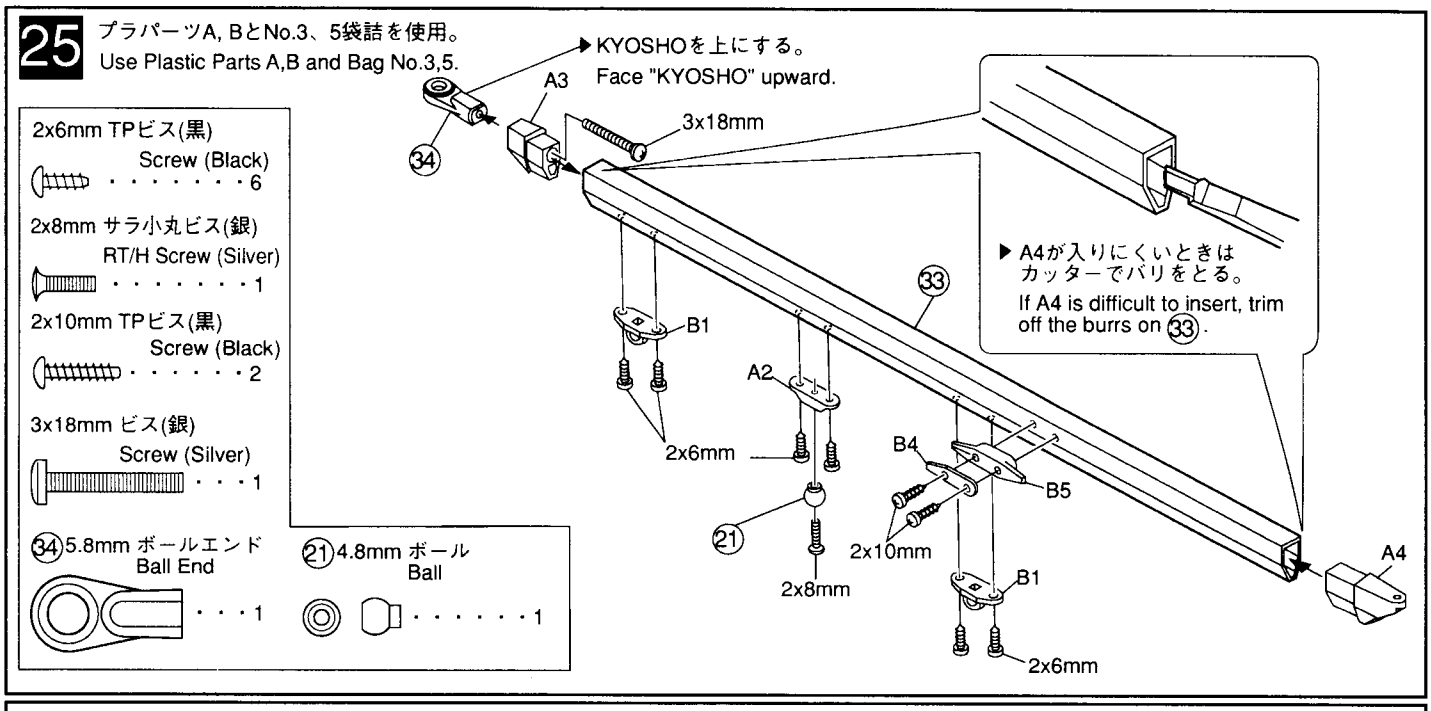

26

プラパーツAとNo.3袋詰を使用。
Use Plastic Parts A and Bag No.3.

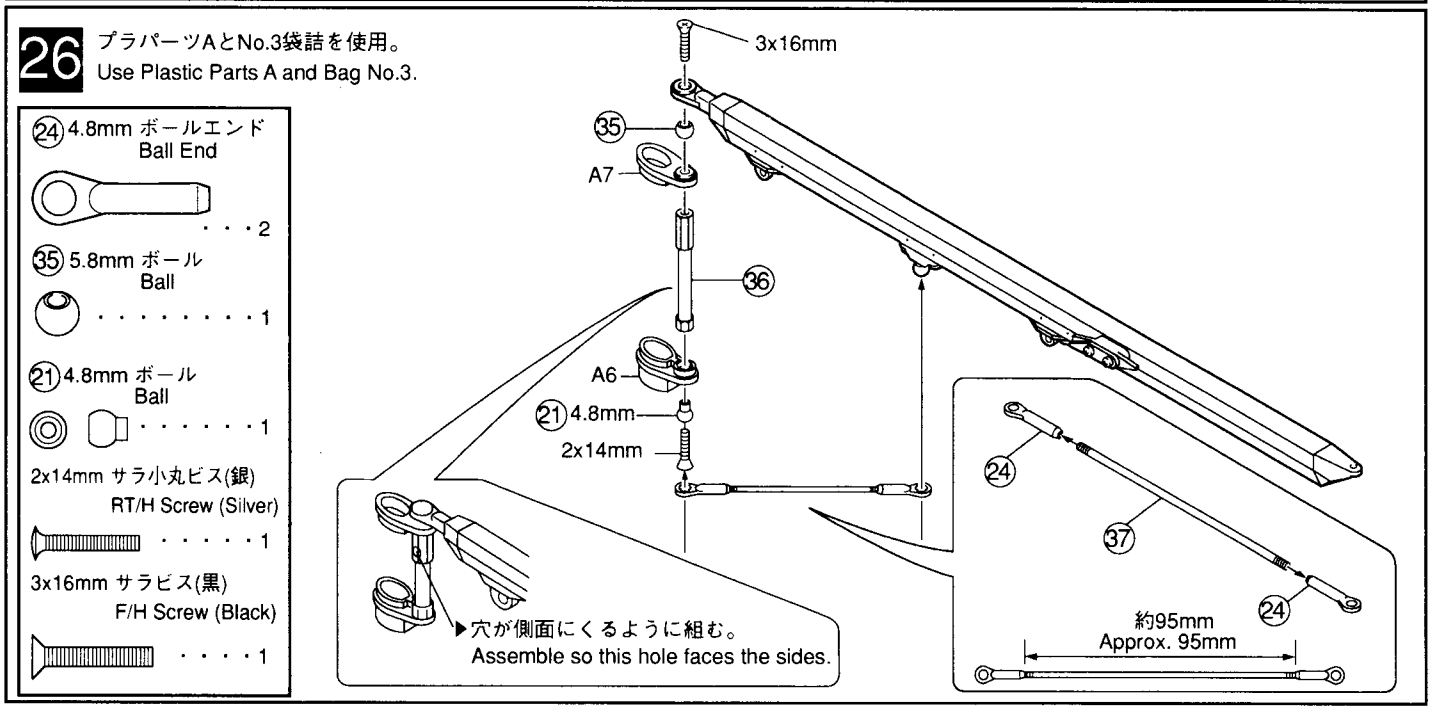

27

プラパーツA,BとNo.2、5袋詰を使用。
Use Plastic Parts A,B and Bag No.2,5.

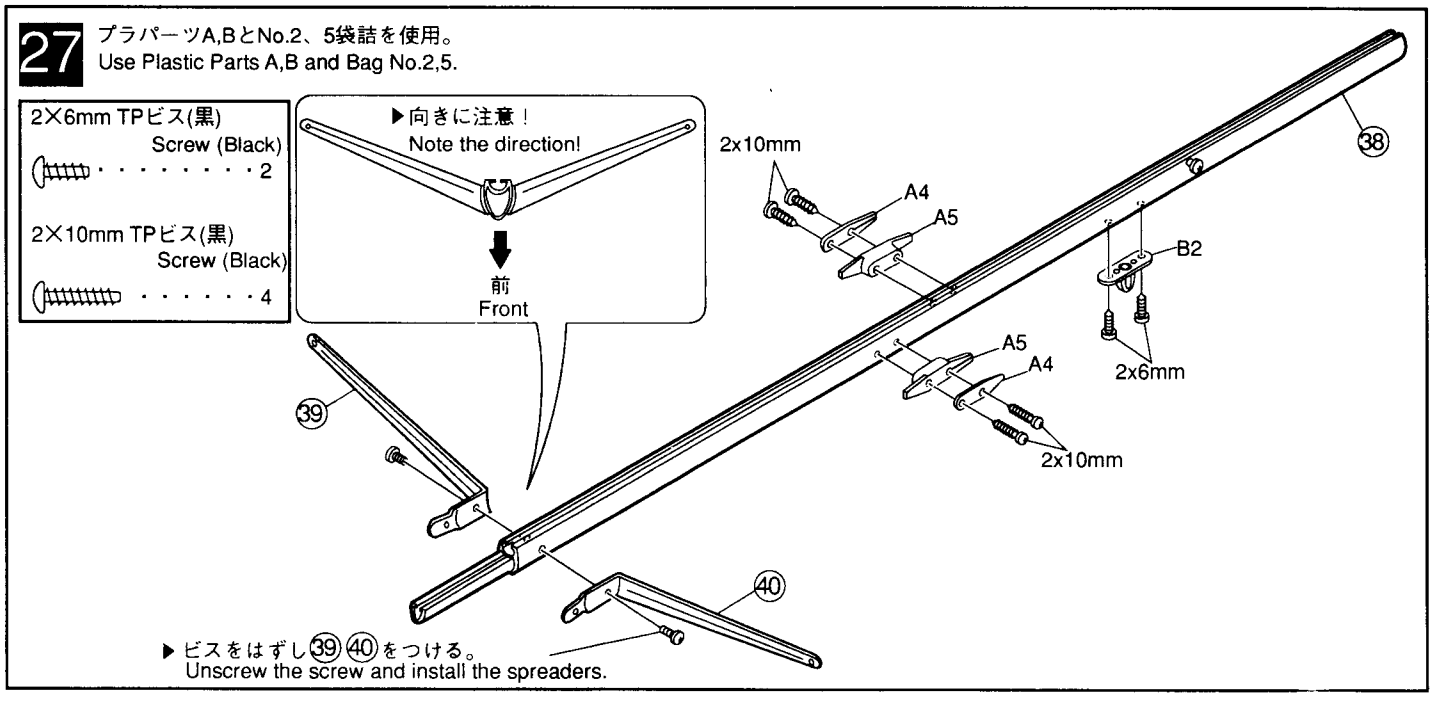

28

No.2、4、セール袋詰を使用。
Use Bag No.2,4.

▶❶～❸の順に組む。
Assemble in the order ❶ to ❸.

▶むすぶ(むすび方15)
Tie up. (See 15)

100cmコード
100cm Cord

▶むすぶ(むすび方15)
Tie up. (See 15)

50cmコード
50cm Cord

21.5cm
21.5cm
21.5cm
21.5cm
21.5cm

㊷ 6cm
㊸ 8cm
㊹ 10cm
㊺ 12cm
㊻ 14cm
㊶

▶セールの目
Sail texture

▶セールの目に添って図の位置に㊷～㊻を貼る。
Stick the battens along the lines on the sail to the positions specified.

▶図のように溝にさしこむ。
Pass the sail through the slot in the mast.
(See diagram.)

㊶
㊳

▶強く押しこむ。
Fit in.

▶カットする。
Cut.

50cm×1本 One 50cm cord.
100cm×1本 One 100cm cord.

29

プラパーツAとNo.3袋詰を使用。
Use Plastic Parts A and Bag No.3.

A1

▶カットする。
Cut.

30cm×1本
One 30cm cord.

▶コードのとめ方
How to attach:

5～6回巻つけてはさみこむ。
Wind around 5 or 6 times.
Then,wedge in.

▶コードのむすび方
How to tie together:

30cmコード
30cm cord.

1cm

▶コードのとめ方
How to attach:

5～6回巻つけてはさみこむ。
Wind around 5 or 6 times.

▶むすぶ(むすび方15)
Tie up. (See 15)

30

プラパーツA,BとNo.5袋詰を使用。
Use Plastic Parts A,B and Bag No.5.

2×6mm TPビス(黒)
Screw (Black) ・・・・・・・・4

2×10mm TPビス(黒)
Screw (Black) ・・・・・2

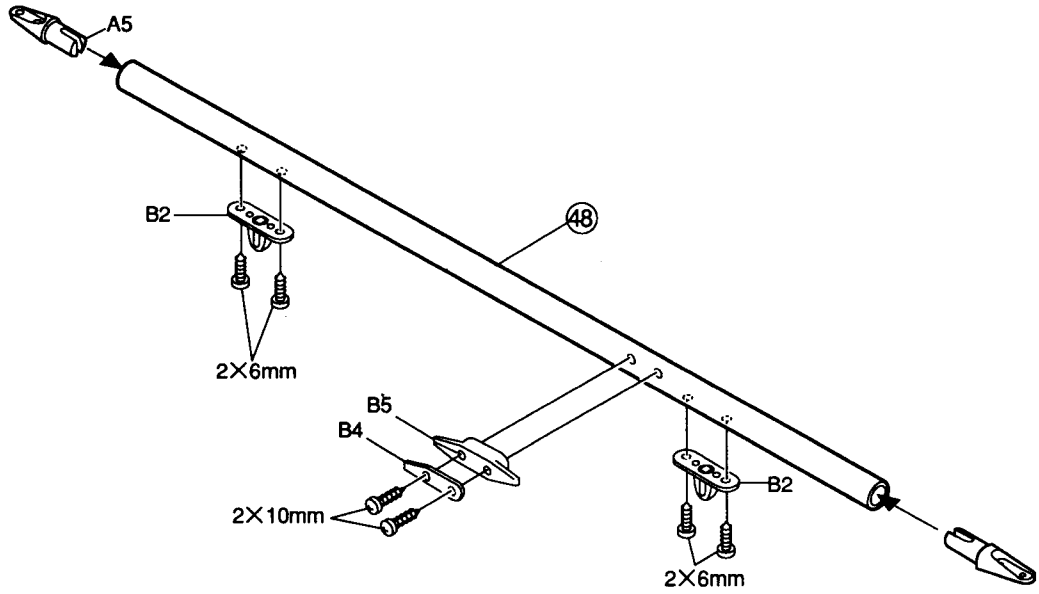

31

No.4、セール袋詰を使用。
Use Bag No.4.

▶カットする。
Cut.

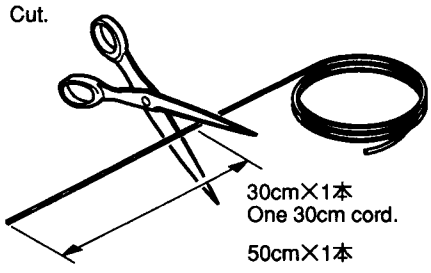

30cm×1本
One 30cm cord.

50cm×1本
One 50cm cord.

30cmコード
30cm Cord

▶ むすぶ(むすび方 15)
Tie up. (See 15)

49

▶ セールの目に添って図の位置にバテンを貼る。
Stick the battens along the lines on the sail to the positions specified.

42
6cm

22.5cm

43
8cm

22.5cm

44
10cm

22.5cm

▶ セールの目
Sail texture

50cmコード
50cm Cord

▶ むすぶ(むすび方 15)
Tie up. (See 15)

32

プラパーツBとNo.4袋詰を使用。
Use Plastic Parts B and Bag No.4.

⑳ スナップ
Snap Ring ・・・1

▶カットする。
Cut.

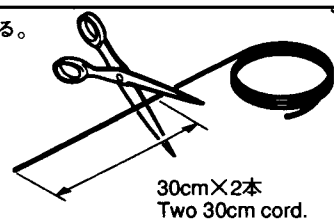

30cm×2本
Two 30cm cord.

B3

▶ むすぶ(むすび方 15)
Tie up. (See 15)

7cm

▶むすぶ(むすび方 15)
Tie up. (See 15)

▶5～6回,巻つけてはさみこむ。
Wind around 5 or 6 times.
Then, wedge in.

1cm

30cmコード
30cm Cord.

1cm

▶むすぶ(むすび方 29)
Tie together. (See 29)

30cmコード
Cord

1cm

▶ むすぶ(むすび方 15)
Tie up. (See 15)

⑳

33

▶コードのとめ方
How to attach:

5〜6回巻つけて
はさみこむ。
Wind around 5 or 6
times.
Then,wedge in.

34

プラパーツ,BとNo.4袋詰を使用。
Use Plastic Parts B and Bag No.4.

⑳ スナップ
Snap Ring.
・・・5

▶むすぶ(むすび方15)
Tie up. (See 15)

190cmコード
190cm Code

▶むすぶ(むすび方15)
Tie up. (See 15)

110cmコード
110cm Code

▶むすぶ(むすび方15)
Tie up. (See 15)

170cmコード
170cm Code

▶カットする。
Cut.

190cm×1本 One 190cm cord.
170cm×2本 Two 170cm cord.
110cm×2本 Two 110cm cord.

⑳

▶反対側も同様に組む。
Assemble the opposite
side the same way.

▶スナップの通し方
Threading the snap rings:

▶向きに注意!
Note the direction!

⑳

B3

35

No.4袋詰を使用。
Use Bag No.4.

▶カットする。
Cut.

70cm×1本
One 70cm cord.

70cmコード
70cm Code

▶セールサーボを最大に引いた所に印をつける。
When the sail-control servo pulls the cord most, make a mark
to this same cord a little before the roller. (See drawing.)

▶印をつけた所にむすび目をつくり70cmの
コードをむすぶ。(むすび方15)
Attach the 70cm cord to the spot
where you made a mark. (See 15.)

70cmコード
70cm Code

36

プラパーツBとNo.4袋詰を使用。
Use Plastic Parts B and Bag No.4.

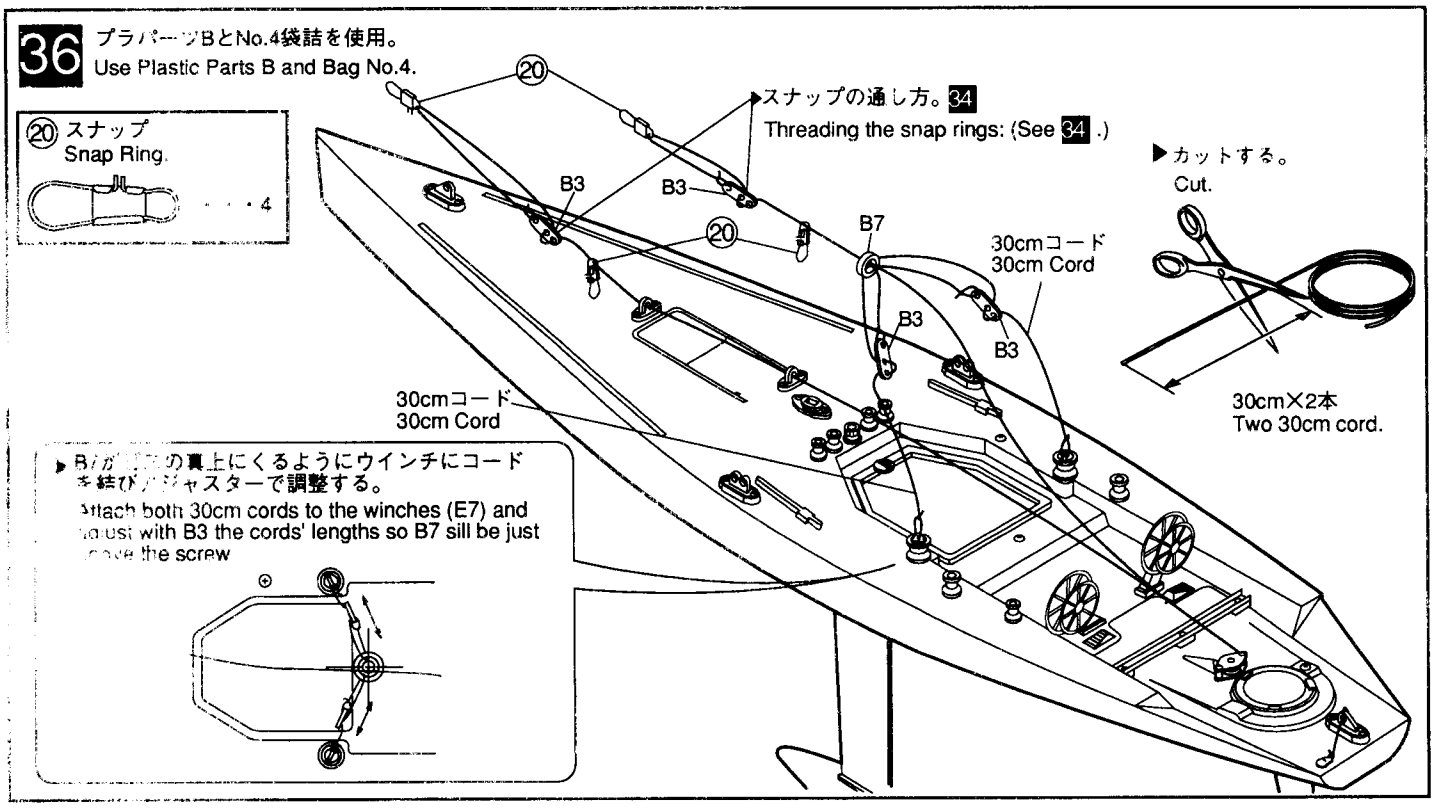

37

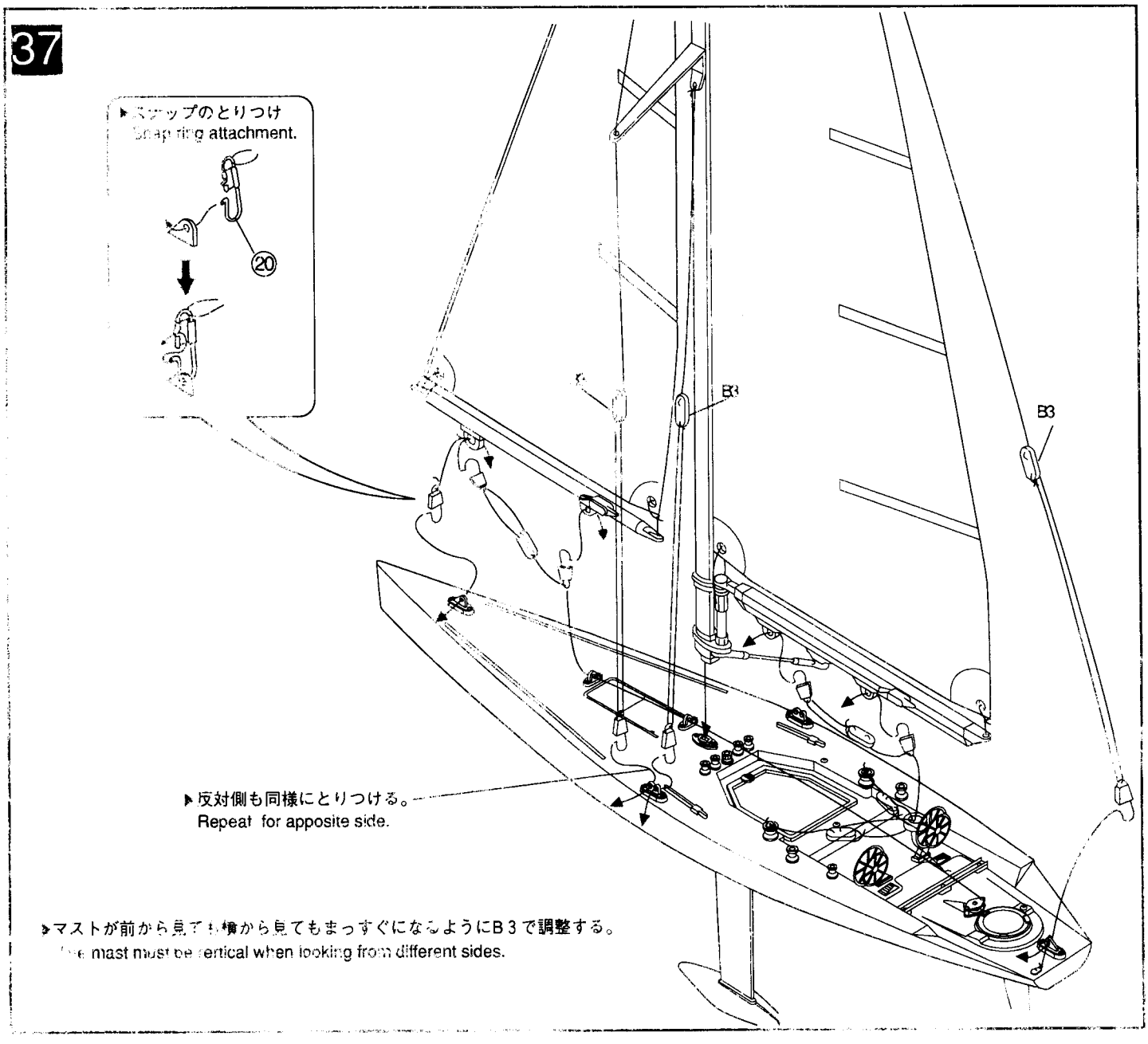

38

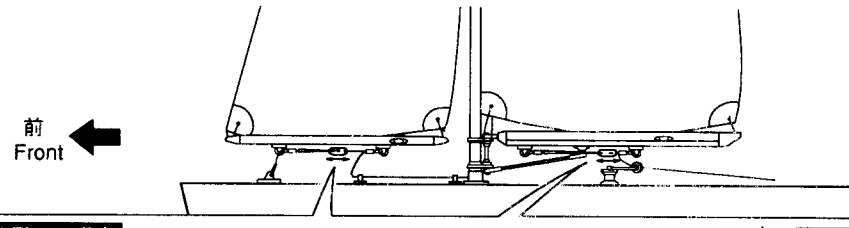

セールサーボを使用した場合
If using a sail-control servo.

▶スティックを動かした時、図のように
なるようにアジャスターを調整する。
Adjust with B3 the lengths of both cords so the sails can move 5° to each side when the sail control stick is moved down.

〈セールを閉じた状態〉
〈When the sails are closed.〉

〈セールを開いた状態〉
〈When the sails are open.〉

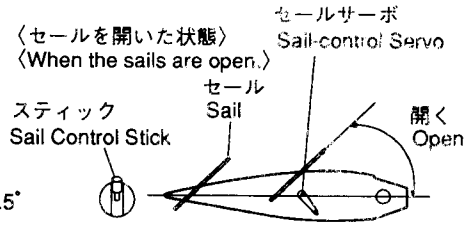

セールサーボを使用しない場合
If not using a sail control servo.

▶セールの開きが約30° になるように
アジャスターを調整する。
Adjust with B3 the lengths of both cords so the sails can move 30° to each side.

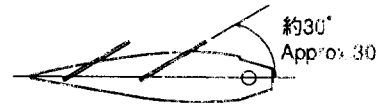

39

▶ナンバーの付いてないデカールは、パッケージの
写真を参考に好きな所に貼って下さい。
Place decals with no number as shown in the picture(s) on the kit box.

▶裏から貼る。
Place from the other side too.

▶好きな国のネームと国旗のデカールを貼る。
Choose your favorite contury name and the necessary national flag.

▶国旗デカールの貼り方。
How to attach the national flag:

プロポの改造
Transmitter Modification

セールコントロールスティックは指を離したときその位置で止まるラチェット式に改造したほうが操縦しやすくなります。詳しくは使用している送信機の取扱い説明書をご覧ください。
Modify your transmitter so the sail control stick remains in any position once you let it go.
For this, remove the little spring that makes the stick recoil into neutral position.This modification will make sailing much easier. For more details, refer to the instruction manual of your transmitter.

マストの調整
Mast Adjustment

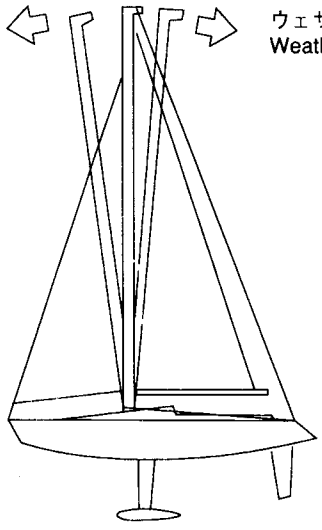

ヨットの性質として直進しているとき風上に向くのをウェザーヘルム　逆に風下に向くのをリーヘルムといいます。
この性質はマストの前後の傾きで調整ができます。
わずかにウェザーヘルムにすると操縦しやすくなります。
The tendency of a straight sailing yacht to point its bow windward is called "weather helm". The tendency to point its bow leeward when sailing straight, is called "lee helm". Both "weater helm" and "lee helm" sailing can be adjusted by tilting the mast back or forth. Adjust so the yacht demonstrates slight "weather helm" tendencies.

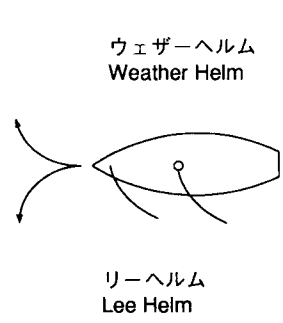

走航のポイント
Observe when Sailing

●ラダーとセールコントロールの使い方は次のようにしてください。
How to control rudder and sail movement for skillful sailing.

※シバー……船首が風上45°以上に向いたときセールがバタバタすること。
※The closest possible heading into the wind is a little over 45° to either side of the wind. Any closer and the sails will luff (flap uselessly).

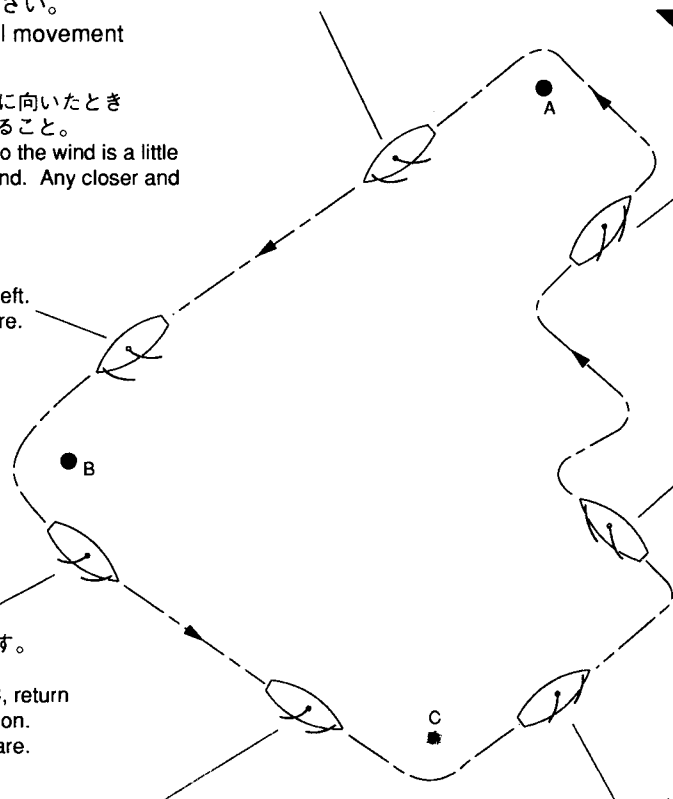

走　航　前
Before Running

京商の無線操縦模型は、スピード走航を楽しんでいただけるように設計されておりますので、走航場所は万一を考えて十分に安全であることを確認してから楽しんで下さい。

Your radio control model can move at high speed, and can cause injury to people or damage to property.
It is your responsibility to operate your model safely.

プロポの取扱方は、プロポの説明書をご覧下さい。

For installation and operation of radio equip.

ステーのゆるみをチェック。
Check that stay are tight.

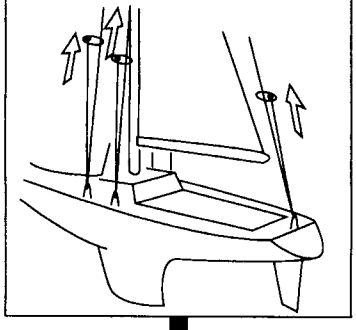

同じバンド（電波帯）の同時走航は出来ません。近くで無線操縦模型を楽しんでいる人がいたらバンドを確認して下さい。

If the model begins to operate by itself, there is another transmitter using your frequency. Do not try to operate your model under these conditions for it may go out of control.

送信機のアンテナを最後までのばす。

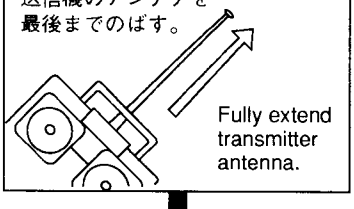

送信機のスイッチを入れる。
Switch on transmitter.

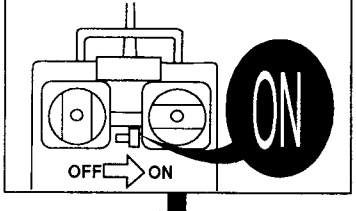

受信機のスイッチを入れる。
Switch on receiver.

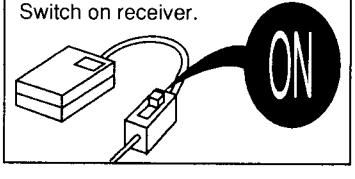

走　航　中
While Running

ラダースティックを動かして舵が同じ方向に動くか確認する。

Check that the yacht turns in proportion to the amount you move the rudder control of the transmitter.

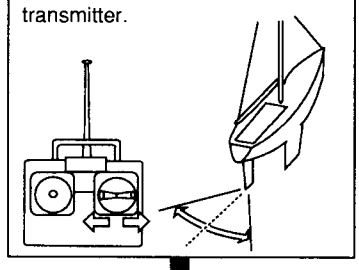

セールコントロールスティックを動かして、セールが確実にコントロールできるか確認する。

Check that the sail of the model changes in proportion to the amount you move the sail control of the transmitter.

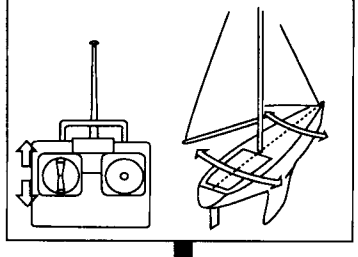

横風を受けるようにして押し出す。

Put the sail boat to water so that it will be able to catch the wind coming from the beam.

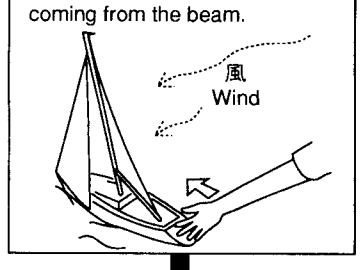

風の弱い時、又はスピードを出す時はセールを閉じる。

When a light wind blows or the yacht goes at high speed, expose the maximum sail area to the wind.

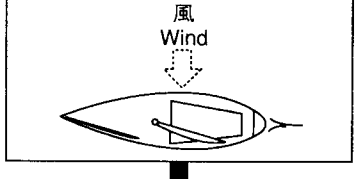

強風の時、又はゆっくり走る時はセールを広げる。

When a strong wind blows or your yacht wants to be at low speed, open the sails.

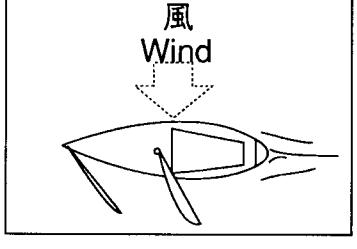

走航の種類
Kinds of sailing

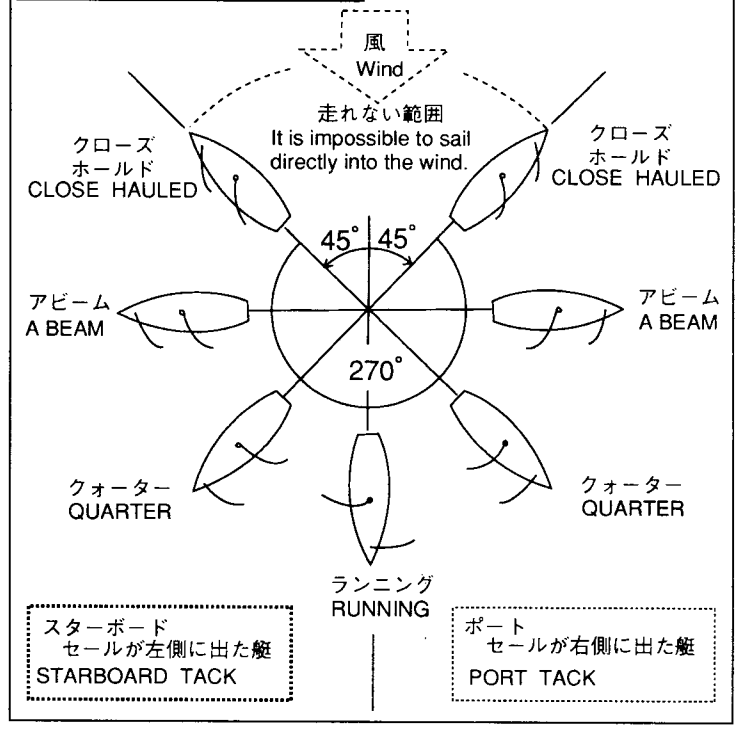

走　航　後
After Running

受信機のスイッチを OFF に。
Switch off receiver.

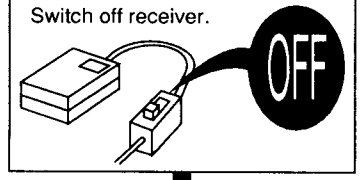

送信機のスイッチを OFF に。
Switch off transmitter.

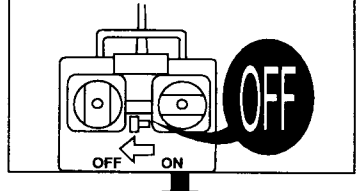

船内に入った水を抜き乾かす。

If water comes inside the boat, wipe it up and let dry.

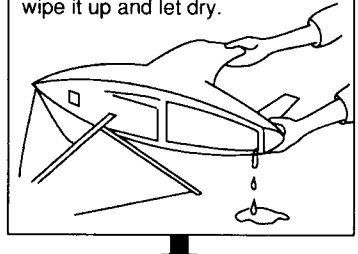

走航後は水洗いしグリスを付ける。

After sailing your boat, clean and then grease it.

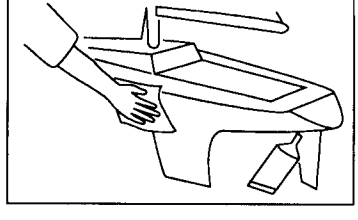

安全上の注意
Cautions for Safety

人の近くや、流れの速い所では走航させない。

Do not sail your boat near people or in places with strong currents.

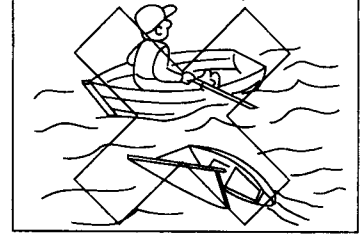

危険な場所では走航させない。

Do not sail your boat in unsafe places.

泳いで取りに行くことは絶対にしないでください。

Do not swim after your sail boat to save or retrieve it.

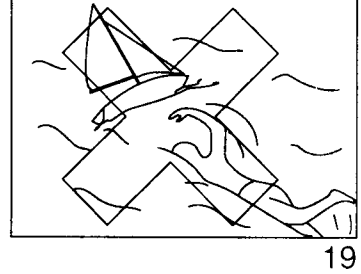

スペアパーツ　SPARE PARTS

パーツは、キットに使用しているパーツをセットして、品番単位で発売しております。必要なパーツを確認して、そのキーNo.が含まれているセット品番、セットパーツ名及び数量をご記入の上、郵便振込(送金手数料が安くてすむ)にてお申し込みください。

【お急ぎの方は】下記住所の『サービス』宛に現金書留でお申し込み下さい。
※電話でのご注文は、お受けできませんのでご了承下さい。

《注文方法》

(1) 郵便局へ行き、そなえつけの払込用紙に次の(2)～(5)を記入して下さい。
(2) 口座番号／00210-4-47271
加入者名／京商株式会社　と記入します。
(3) あなたの 1.郵便番号 2.住所 3.氏名 4.電話番号を必ず記入して下さい。（住所・氏名には必ずフリガナをふって下さい。）
(4) 注文したい、1.品番 2.パーツ名 3.注文数を必ず記入して下さい。
(5) 代金は、1.パーツ価格×数量 2.送料（2個以上お求めの場合は、1個分の送料で一番高い送料だけで結構です）1+2の合計金額に消費税をプラスして下さい。（消費税は3%）
(6) 郵便局の窓口へ手数料（60～110円）をそえてお申し込み下さい。

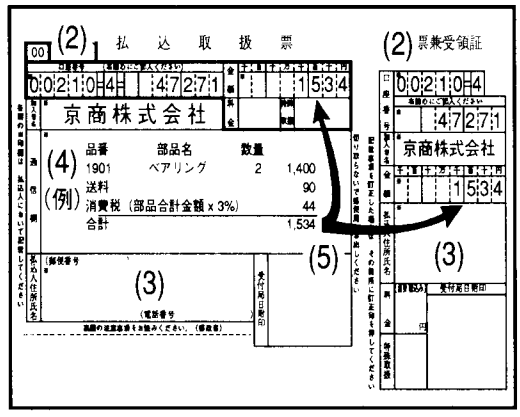

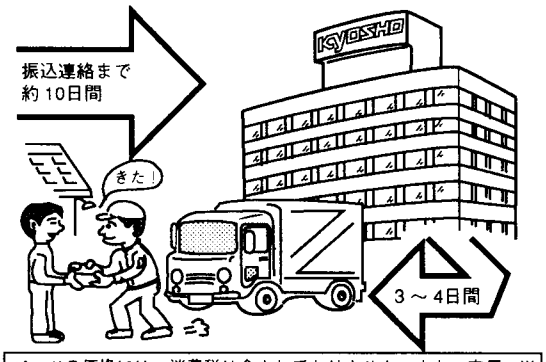

パーツの価格には、消費税は含まれておりません。また、定価、送料は平成6年9月1日現在のもので、法規改正、運賃改定、諸事情などにともない変更になりますので、ご了承ください。

*FOR JAPANESE MARKET ONLY.

品番 No.	パーツ名 Part Names	内容（キーNo.と入数） Description (Key No. & Qty.)	*定価	*送料
SW-1	船体 Hull	⑦ x 1	8,000	TEL
SW-2	バラストウエイト Ballast	㉘ x 1	2,700	TEL
SW-3	ラダー・キール Rudder & Keel	㉓ ㉗ x 1	2,000	TEL
SW-4	プラパーツ (A) Plastic Parts (A)	A x 1	500	270
SW-5	プラパーツ (B) Plastic Parts (B)	B x 2	700	270
SW-6	プラパーツ (C) Plastic Parts (C)	C x 1	600	270
SW-7	プラパーツ (D) Plastic Parts (D)	D x 1	600	270
SW-8	プラパーツ (E) Plastic Parts (E)	E x 2	700	270
SW-9	セールセット Sail Set	㊶ ㊺ ㊻ ㊾ ㊿ x 1 ㊷ ㊸ ㊹ x 2	4,500	TEL
SW-10	マストセット Mast Set	㉝ ㊳ ㊴ ㊵ ㊼ ㊽ x 1	3,500	TEL
SW-11	船台セット Sling-stand	② ③ ④ ⑤ x 1 ⑥ x 2 ① x 4　ビス一式	1,500	270
SW-12	ビスセット（ステンレス） Screw Set	ビス一式	1,000	190
SW-13	デカール Decal	デカール一式	1,000	270
SW-14	パイプセット Pipe Set	⑨ ⑮ ⑯ x 1	600	130

品番 No.	パーツ名 Part Names	内容（キーNo.と入数） Description (Key No. & Qty.)	*定価	*送料
SW-15	ポストセット Post Set	㊱ x 1 ⑰ x 2	500	90
SW-16	チェンプレート Chain Plate	⑫ ⑬ x 2 ⑭ x 4	350	90
SW-17	ロッドセット Rod Set	㉖ ㉞ ㉟ ㊲ x 1 ㉕ x 2　㉑ ㉔ x 6	900	90
SW-18	ローラー Roller	⑩ ⑪ x 1	200	90
SW-19	小物パーツセット Other Parts (for Seawind)	㉙ ㉚ ㉛ x 1　⑲ x 2set	1,000	270
SW-20	コードセット Cord Set	⑳ x 12　コード 18m	700	90
94484	ラダーホーン (4mm) Rudder Horn (4mm)	㉒ x 1	300	90
FW-11	防水スイッチカバー Waterproof Type Sw. Cover	⑱ ㉜ x 1	100	90
BSW-63	P6 Oリング P6 O-ring	⑧ x 10	300	90
H-6066	リンケージボール Linkage Ball	㉑ x 10	1,500	90
H-6067	ロッドエンド（L） Rod End (L)	㉕ x 10	450	90
OT-32	5.8mm ボール 5.8mm Ball	㉟ x 10	250	90
1295	5.8mmボールエンド 5.8mm Ball End	㉞ x 8	200	90

TELマークは、地域によって送料が異なりますので、『サービス』宛、電話にてお問い合わせ下さい。

KOC（KYOSHOオーナーズクラブ）は京商とお客様を結ぶホットライン。ホビーライフにこだわっている人、あるいはこだわりたい人のためのクラブです。KOCに入会すれば特典として、「フィールドクラブ」が年4回、京商から郵送されます。

■入会お申込み方法

住所、氏名、電話番号　入会費の金額、生年月日、年齢、新規、または継続入会をご記入の上、下記の口座にお振り込みください。

	年会費
新規入会者（初年度）	¥2,500
継続会員 (2年目より)	¥1,500

●口座番号　00210-4-47271
●加入者名　京商株式会社

■パーツ入手について
パーツの入手難を解決するのが「パーツ直送便」システムです。必要なパーツがお店で品切れの時は、そのシステムを扱っている販売店に注文いただくと、京商より直接パーツが入手できます。代金はお店で、パーツは直接京商からお届けします。詳しくは、左記の看板のある販売店にお問い合わせください。

京商株式会社
〒243 神奈川県厚木市船子長ヶ町153　本社：東京都千代田区
TEL.0462(29)1511(代表) ●ユーザー専用サービス直通TEL.0462(29)4115
※サービスへのお問い合わせは：月曜～金曜(祝祭日を除く) 9：00～18：00

PRINTED IN JAPAN